Inline-Armatur ARI 106 (H)

Komponententausch oder Erweiterung ist jederzeit möglich.

Einsetzbar sowohl in aggressiven chemischen Prozessen als auch in Prozessen mit hygienischen Anforderungen.

pH-Sensoren mit Polymerelektrolyt und mit nachfüllbarem, bedruckbaren Elektrolyt sind einsetzbar. Geeignet auch zur Aufnahme von Leitfähigkeits- und Sauerstoffsensoren mit 12 mm Durchmesser. Betrieb auch im Ex-Bereich.

Applikationen
pH-, Leitfähigkeits- oder Sauerstoff-Messung in chemischen Prozessen, in der Pharma- oder Lebensmittelindustrie und Biotechnologie

Die Fakten

- Anpaßbar an individuelle Prozeßbedingungen
- Modularer Aufbau
- Materialien Stahl oder hochbeständiger Kunststoff
- Geeignet für chemische Prozeßmedien
- Geeignet für hygienische Applikationen
- CIP- und SIP-fähig, autoklavierbar
- Für pH-Sensoren mit Polymerelektrolyt
- Für pH-Sensoren mit flüssigem, bedruckbaren Elektrolyten
- Für Sauerstoff- oder Leitfähigkeitssensoren mit Montage
Pg 13,5, 120 mm Länge und 12 mm Durchmesser
- Integrierter Sensorschutz
- Einsetzbar im Ex-Bereich

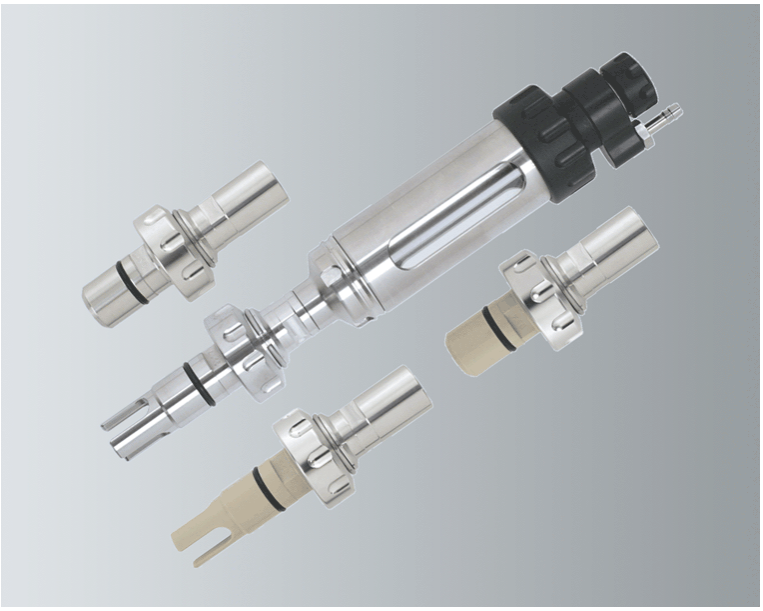

Technische Daten

Material:	siehe Lieferprogramm
Prozeßanschluß:	siehe Lieferprogramm
Druck:	–1 ... 10 bar
Temperatur:	–20 ... 140 °C
Sensoren (Polymerelektrolyt):	Pg 13,5
	12 mm Durchmesser
	Länge 120 mm
Sensoren (Flüssigelektrolyt):	12 mm Durchmesser
	Länge 120 mm
	z. B. SE 551/1 oder SE 551X/1-NMSN

Maßzeichnungen und Klemmenbelegung

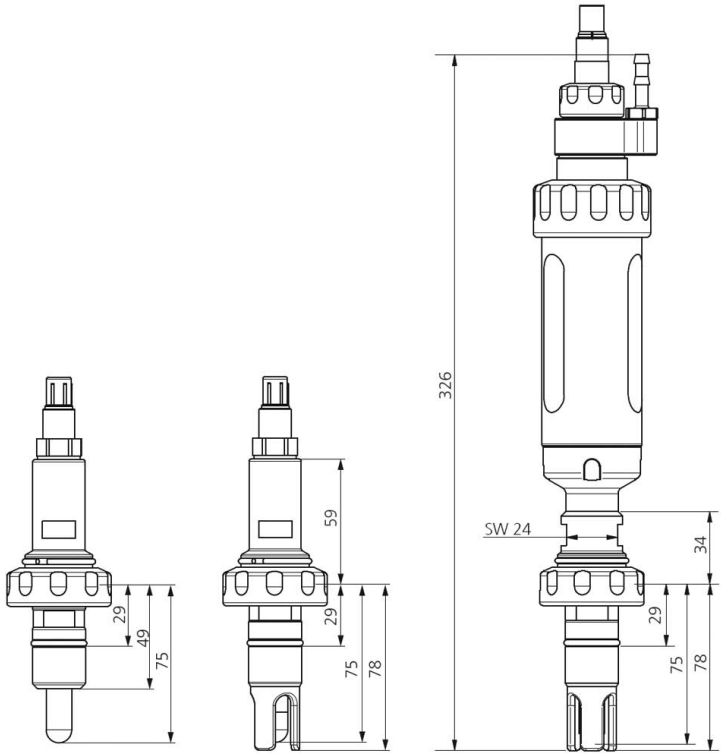

Lieferprogramm

Inline-Armatur für chemische Prozesse	**ARI 106 -**	N	□	□	□	□	□	□	□	-	□	□	□

Sensor	Festelektrolyt	0
	Flüssigelektrolyt (Druckbeaufschlagung mögl.)	1
Material/Dichtungen	Elastomer-Ring-Set A, FKM-Viton	A
	Elastomer-Ring-Set B, EPDM	B
	Elastomer-Ring-Set C, FFKM-Kalrez	C
	Elastomer-Ring-Set S, Silikon FDA	S
Material prozeßberührt/Kopf	PEEK / 1.4404	C
	1.4435 / 1.4404	H
	PVDF / 1.4404	G
	PVDF / PVDF	D
	PP-H / 1.4404	I
	PP-H / PP-H	K
	C22 / 1.4404	B
Prozeßadaption	Ingoldstutzen 25 mm (G 1 1/4"), Nut 29,0 mm	H 0
	Ingoldstutzen 25 mm, 50 mm Länge, Nut 45,0 mm	H Z
Eintauchtiefe	kurz	A
Schutzkorb	ohne	A
	mit	B
Spezialausführung	ohne	0 0 0

Inline-Armatur hygienische Ausführung	**ARI 106H -**	N	□	□	□	□	□	□	□	-	□	□	□

Sensor	Festelektrolyt	0

	Flüssigelektrolyt (Druckbeaufschlagung mögl.)	1
Material/Dichtungen	Elastomer-Ring-Set F, FKM FDA	F
	Elastomer-Ring-Set E, EPDM FDA	E
	Elastomer-Ring-Set H, FFKM FDA	H
	Elastomer-Ring-Set S, Silikon FDA	S
Material prozeßberührt/Kopf	PEEK / 1.4404	C
	1.4435 / 1.4404	H
	1.4539 / 1.4404	P
	PVDF / 1.4404	G
	PVDF / PVDF	D
Prozeßadaption	Ingoldstutzen 25 mm (G 1 1/4"), Nut 29,0 mm	H 0
	Ingoldstutzen 25 mm, 50 mm Länge, Nut 45,0 mm	H Z
Eintauchtiefe	kurz	A
Schutzkorb	ohne	A
	mit	B
Spezialausführung	ohne	0 0 0

Zubehör für Prozeßadaption H0 (Nut 29,0 mm)		**Bestell-Nr.**
Sicherheits-Einschweißstutzen G 1 1/4" gerade, Länge 40 mm, 1.4435	für Kesselwand	ZU 0717
	für Rohr DN 50	ZU 0717/DN50
	für Rohr DN 65	ZU 0717/DN65
	für Rohr DN 80	ZU 0717/DN80
	für Rohr DN 100	ZU 0717/DN100
Sicherheits- Einschweißstutzen G 1 1/4" schräg 15°, Länge 40 mm, 1.4435	für Kesselwand	ZU 0718
	für Rohr DN 50	ZU 0718/DN50
	für Rohr DN 65	ZU 0718/DN65
	für Rohr DN 80	ZU 0718/DN80
	für Rohr DN 100	ZU 0718/DN100

Druck-/Temperaturdiagramm

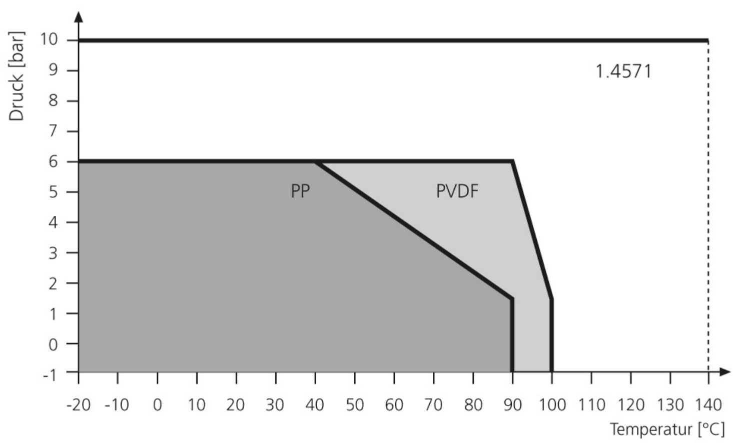

Modulares System

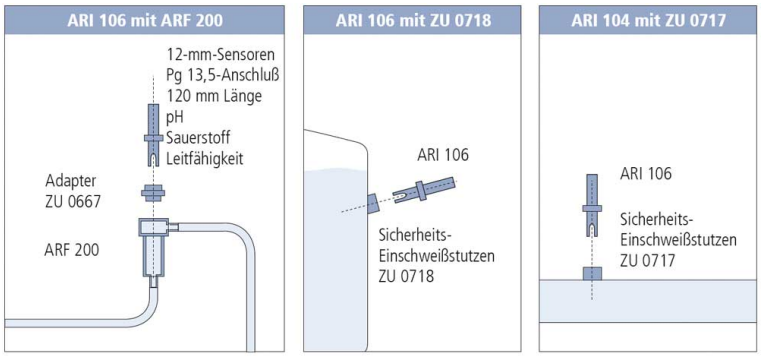
ARI 106 mit ARF 200
12-mm-Sensoren
Pg 13,5-Anschluß
120 mm Länge
pH
Sauerstoff
Leitfähigkeit
Adapter
ZU 0667
ARF 200
ARI 106 mit ZU 0718
ARI 106
Sicherheits-
Einschweißstutzen
ZU 0718
ARI 104 mit ZU 0717
ARI 106
Sicherheits-
Einschweißstutzen
ZU 0717